Ջերմային հանգույցի ներքին գազամատակարարման հատակագիծ
Մ 1:50

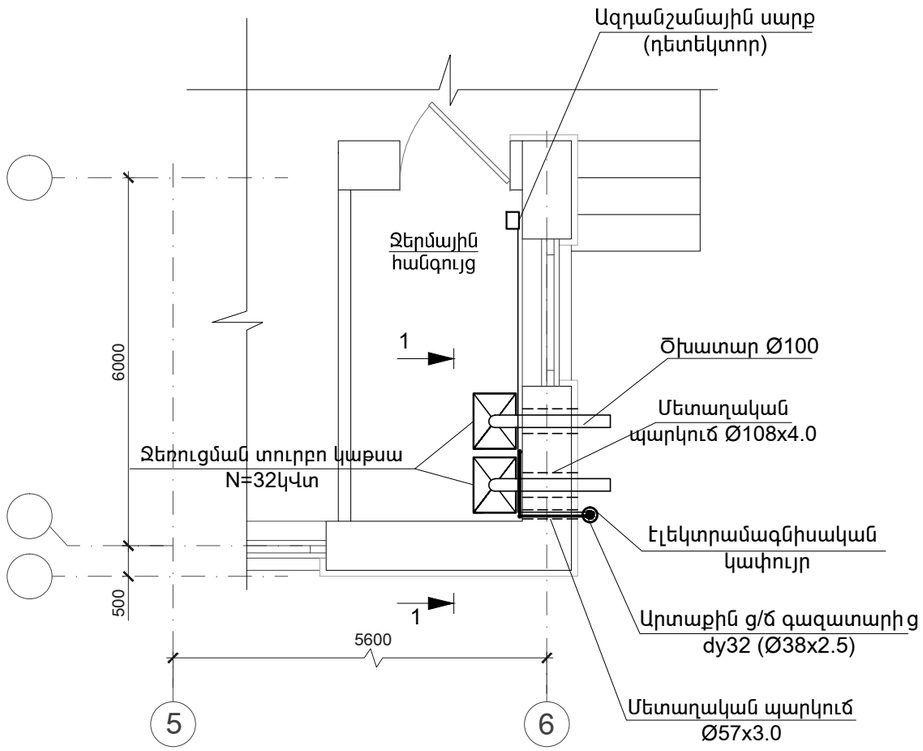

Կտրվածք 1-1
Մ 1:50

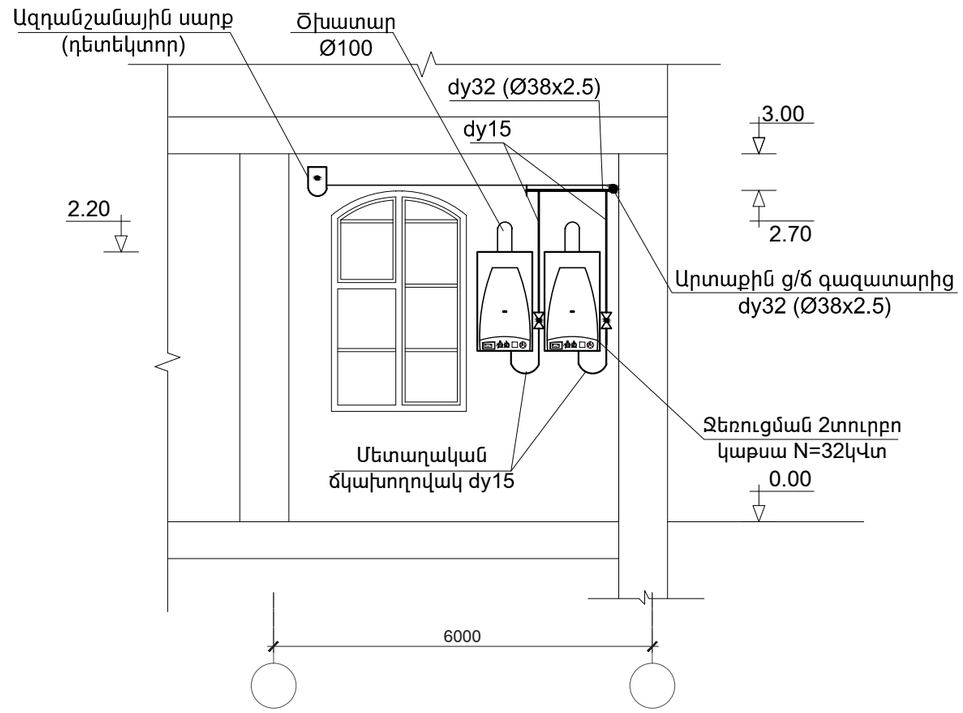

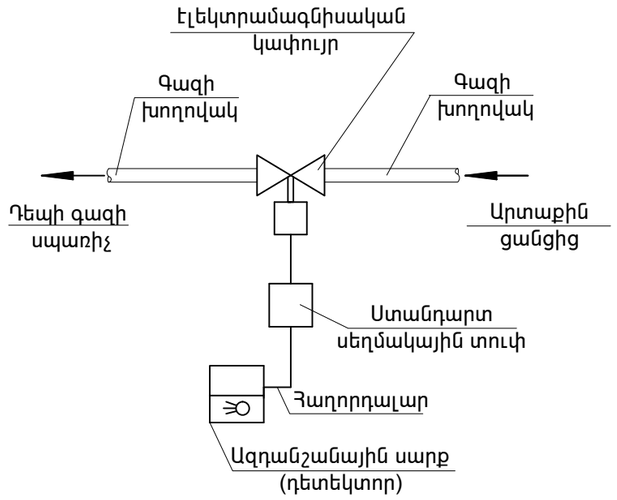

Ծրագրի առաջադրանք՝ ՏՄԱԳՄ-01				Տավուշի մարզի Արծվաբերդ գյուղի մանկապարտեզի կառուցման նախագծի տեղակապում			
				Գազամատակարարման ներքին ցանց	ՓՈՒԼ	ԹԵՐԹ	ԹԵՐԹԵՐ
					ԱՆ	Գ-2	2
Նախագծ.	Ա. Թորոսյան			Ջերմային հանգույցի հատակագիծ, կտրվածք 1-1	INTER energia	ԻՆՏԵՐ էներգիա ՍՊԸ	
Պաշտոն	Ազգանուն	Ստորագր.					